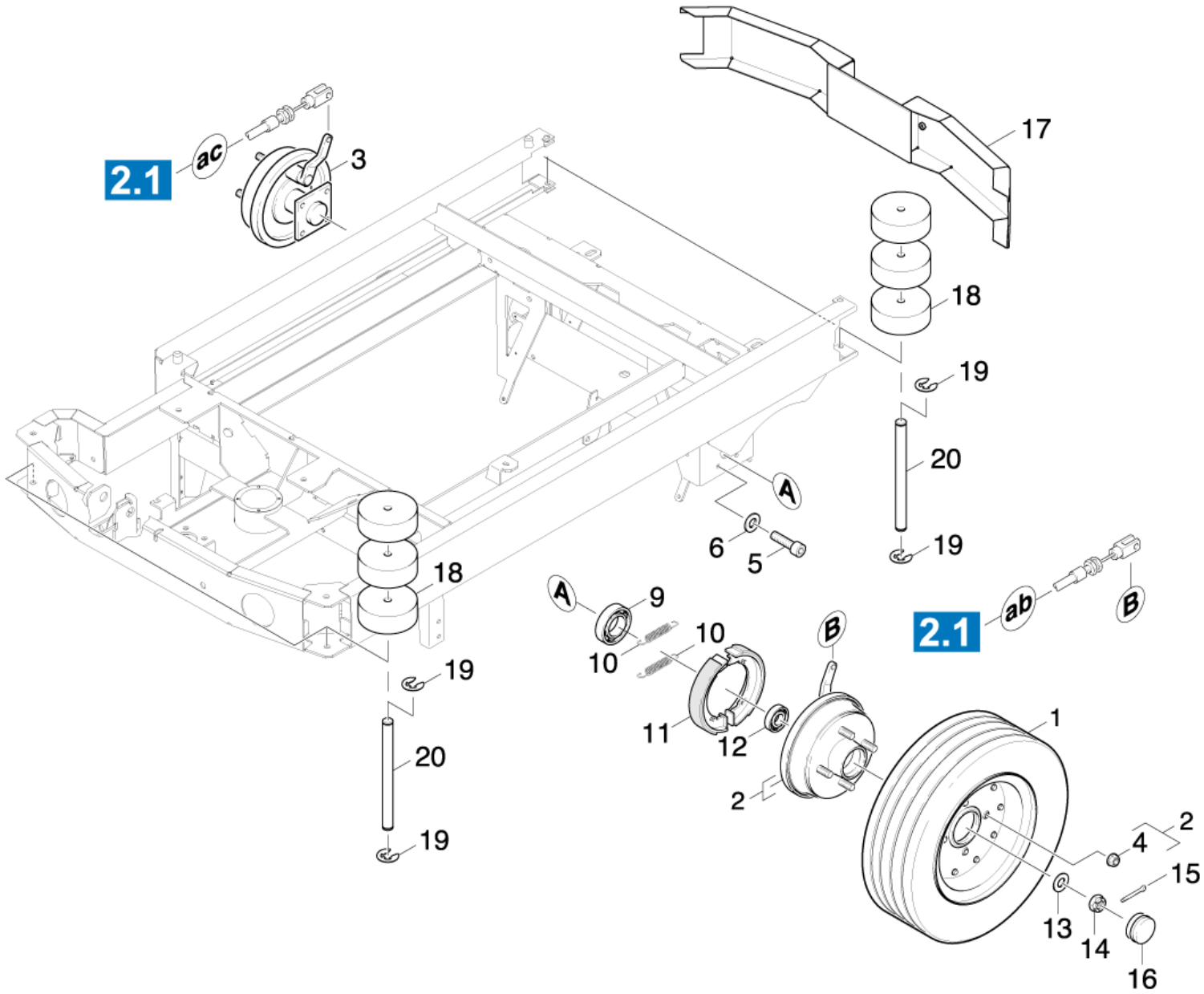
2.1
ac
3
17
18
19
20
A
6
5
19
18
A
9
10
10
B
2.1
ab
B
19
11
12
1
20
2
19
2
4
15
13
14
16

POS	Артикульный №	Описание	Количество	Единица	Текст ссылки
1	6.436-000.0	Заднее колесо	2.000	ST	АНТИПОЛОСА
2	6.467-014.0	Тормозной диск	1.000	ST	
3	6.467-013.0	Тормозной диск	1.000	ST	
4	7.311-012.0	Колесная гайка A M12X1,5-8-A2E DIN743	8.000	ST	
5	7.306-043.0	Винт с цилиндрической головкой M8x30 -8.	8.000	ST	
6	7.312-004.0	Шайба 8-200HV-A3E ISO 7089	8.000	ST	
9	7.777-999.0	Пополнение запасов прекращенный	2.000	ST	
10	6.330-172.0	Пружина тормозного барабана	2.000	ST	
11	6.437-456.0	Тормозная колодка	2.000	ZSA	
12	7.777-999.0	Пополнение запасов прекращенный	2.000	ST	
13	6.312-108.0	Диск тормозной барабан только для замены	2.000	ST	
14	7.311-045.0	Корончатая гайка M16x1,5-8-A3E DIN 93	2.000	ST	
15	7.316-347.0	Шплинт 3,2x25-St-A2E ISO 1234	2.000	ST	
16	6.368-335.0	Колпак тормозной барабан только для заме	2.000	ST	
17	4.040-402.0	Закрывающая панель позади	1.000	ST	
18	5.515-096.0	Ролик	12.000	ST	
19	7.343-047.0	Стопорная шайба 10-FST-A2E DIN 6799	8.000	ST	
20	5.317-103.0	Болт	4.000	ST	