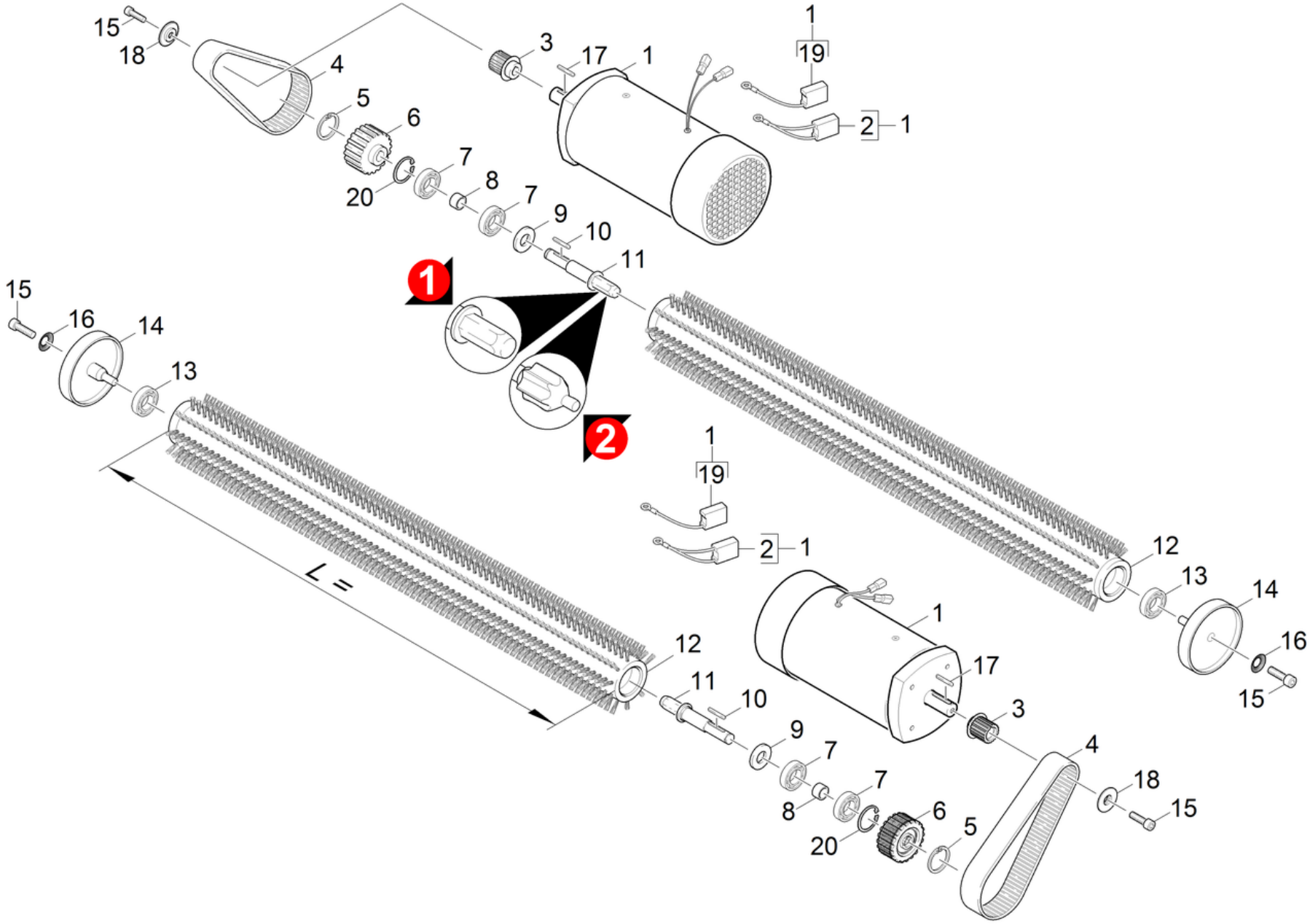
15
18
4
5
6
20
7
8
7
9
10
11
3
17
1
1
19
2
1
1
15
16
14
13
L =
12
11
10
9
7
8
7
20
6
5
1
19
2
1
1
17
3
4
18
15
12
13
14
16
15

POS	Артикульный №	Описание	Количество	Единица	Примечание	Текст ссылки
1	4.035-157.0	Электродвигатель 1100W д/замены	2.000	ST	Hengye	
1	6.613-291.3	Двигатель постоянного тока	2.000	ST	ATAS	
2	6.610-250.0	Комплект угольных щеток	2.000	ST	ATAS	
3	5.625-431.0	Ременной шкив Z=19/5M	2.000	ST		
4	6.348-400.0	Зубчатый ремень HTD 500-5M-25	2.000	ST		
5	7.343-015.0	Стопорное кольцо 15x1-FST-RF DIN 471	2.000	ST		
6	5.625-432.0	Шкив приводного ремня Z 43/5M	2.000	ST		
7	7.401-134.0	Шарикоподшипник 6203-2RS	4.000	ST		
8	5.112-735.0	Втулка	2.000	ST		
9	6.363-234.0	Соединительное кольцо	2.000	ST		
10	7.318-005.0	Призматическая шпонка 5x5x28	2.000	ST		
11	5.100-518.0	Карданный вал BR/BD 100/250 R	1.000	ST		ВЕРСИЯ 2
11	5.100-250.0	Вал привода BR 100-250 R	2.000	ST		ВЕРСИЯ 1
12	6.906-993.0	Роликовая щетка белая- BR 100	2.000	ST	L=914mm	ВЕРСИЯ 2
12	6.906-938.0	Роликовая щетка для BR 100	2.000	ST	L=914mm	ВЕРСИЯ 2
12	6.906-856.0	Роликовая щетка черная	2.000	ST	L=1118mm	ВЕРСИЯ 2
12	6.906-996.0	Роликовая щетка черная BR 100	2.000	ST	L=914mm	ВЕРСИЯ 2
12	6.907-426.0	Валик щетки зелено BR 120	2.000	ST	L=1118mm	ВЕРСИЯ 2
12	6.906-995.0	Роликовая щетка для BR 100	2.000	ST	L=914mm	ВЕРСИЯ 2
12	6.906-994.0	Цилиндрическая щетка оранжевая BR 100	2.000	ST	L=914mm	ВЕРСИЯ 2
12	6.906-757.0	Вращающаяся щетка для BR 100-250 R	2.000	ST	L=909mm	ВЕРСИЯ 1
12	6.906-666.0	Валик щетки оранжевый (old colour red)	2.000	ST	L=914mm	ВЕРСИЯ 1
12	6.906-600.0	Красная цилиндрическая щетка (прежний цв	2.000	ST	L=914mm	ВЕРСИЯ 1
12	6.906-667.0	Валик щетки знает (old colour black)	2.000	ST	L=914mm	ВЕРСИЯ 1
12	6.906-669.0	Валик щетки чёрный (old colour grey)	2.000	ST	L=914mm	ВЕРСИЯ 1
12	6.906-854.0	Валик щетки оранжевый	2.000	ST	L=1118mm	ВЕРСИЯ 2
12	6.906-853.0	Цилиндрическая щётка красная	2.000	ST	L=1118mm	ВЕРСИЯ 2
12	6.906-855.0	Роликовая щетка, белый	2.000	ST	L=1118mm	ВЕРСИЯ 2
13	7.401-005.0	Шарикоподшипник 6302-RS2	2.000	ST		

POS	Артикульный №	Описание	Количество	Единица	Примечание	Текст ссылки
14	4.040-376.0	Крышка компл.	2.000	ST		
15	7.306-218.0	Винт M8x16-A2-70 DIN 7984	4.000	ST		
16	6.312-125.0	Гровер M8	2.000	ST		
17	7.318-070.0	Призматическая шпонка 5x5x20-C45K DIN 68	2.000	ST		
18	5.116-193.0	Шайба	2.000	ST		
19	6.610-023.0	Набор щеток	1.000	ST	Hengye	
20	7.343-109.0	Стопорное кольцо 40x1,75 -ST-ph DIN 472	2.000	ST		