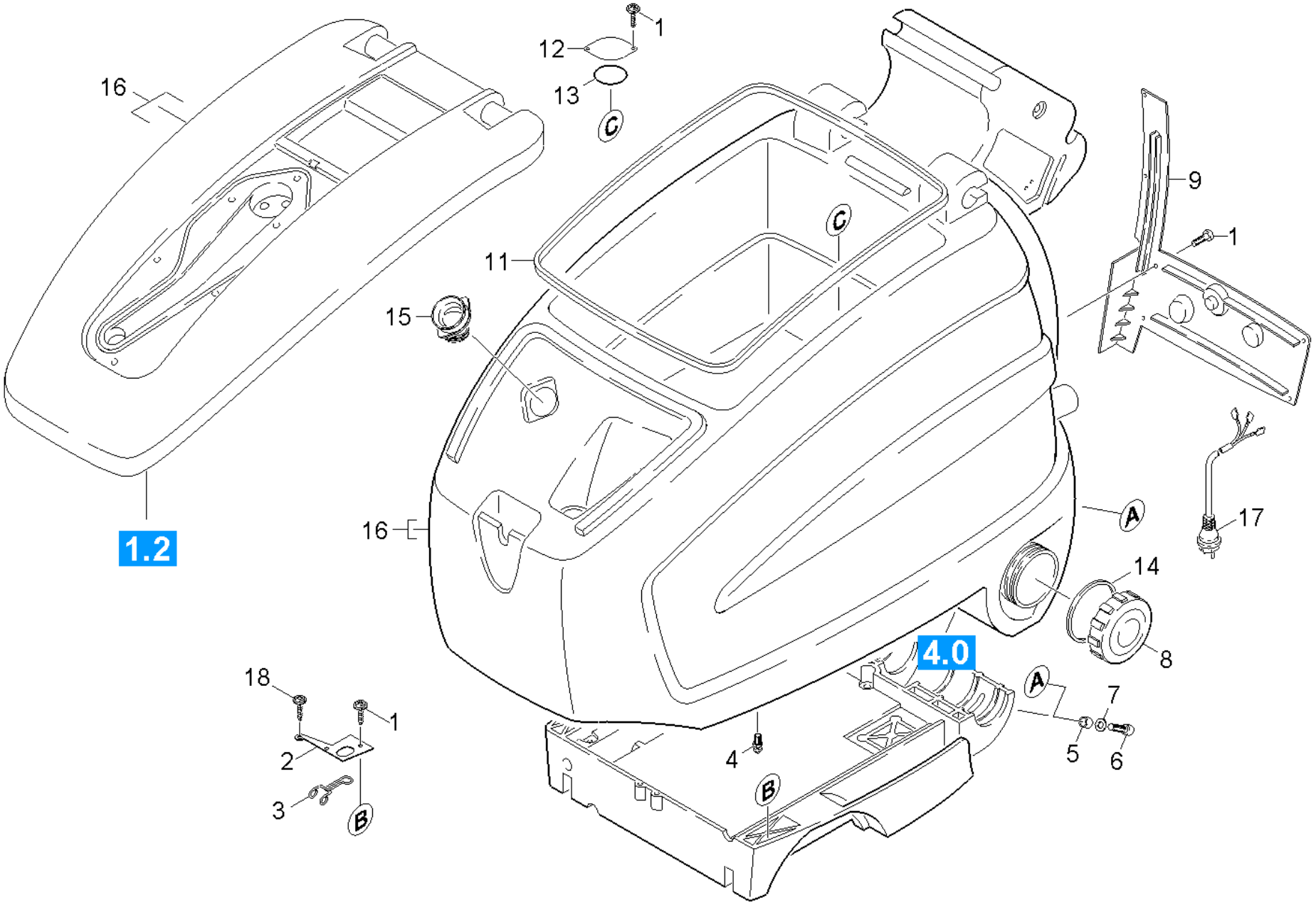
1
12
13
C
16
9
1
11
C
15
16
1.2
A
17
14
8
4.0
A
7
5
6
18
1
2
3
B
4
B

POS	Артикульный №	Описание	Количество	Единица	Текст ссылки
1	7.303-107.0	Винт 5x16 -10.9-P2R (K-In6Rd)	10.000	ST	
2	5.011-494.0	Листовой материал B 60 W	1.000	ST	
	Текст позиции1:	//1.384-111.0 / -121.0 / -123.0 / -161.0			
	Текст позиции2:	/ -211.0 / -221.0 / -718.0 / -818.0			
2	5.008-593.0	Блокировка д/бака BR 55/60 WEP	1.000	ST	
	Текст позиции1:	//1.384-151.0 / -152.0 / -251.0 / -252.0			
3	5.034-688.0	Ручка	1.000	ST	
	Текст позиции1:	//1.384-111.0 / -121.0 / -123.0 / -161.0			
	Текст позиции2:	/ -211.0 / -221.0 / -718.0 / -818.0			
4	5.317-091.0	Винт	1.000	ST	
5	5.110-944.0	Втулка рамки бака BR/BD 55/60W	2.000	ST	
6	7.304-801.0	Винт с 6-гранной головкой M10x25-A4-70 I	2.000	ST	
7	7.312-290.0	Шайба 10	2.000	ST	
8	6.392-120.0	Крышка бака	1.000	ST	
9	5.069-010.0	Кожух	1.000	ST	
11	6.366-043.0	Уплотнительный профиль	1.000	M	ЗАКАЗЫВАТЬ МЕТРАЖОМ
12	5.001-888.0	Листовой металл 328	1.000	ST	
13	6.362-631.0	Кольцо круглого сечения 58,0 x 2,5	1.000	ST	
14	6.363-214.0	Прокладка	1.000	ST	
15	5.363-547.0	Уплотнительное кольцо	1.000	ST	ЧЕРНЫЙ ЦВЕТ
16	4.061-008.0	Бак синий с крышка	1.000	ST	СИНЕГО ЦВЕТА
	Текст позиции1:	/ 1.384-123.0			
16	4.071-206.0	Бак комплектный только для замены B 60 W	1.000	ST	СЕРЫЙ
16	4.071-148.0	Бак в сборе с крышкой	1.000	ST	ЖЕЛТЫЙ
17	6.649-227.0	Кабель со штепселем	1.000	ST	
	Текст позиции1:	//1.384-151.0 / -152.0 / -251.0 / -252.0			
18	7.303-112.0	Винт 6x20 -10.9-R2R (In6Rd)	1.000	ST	