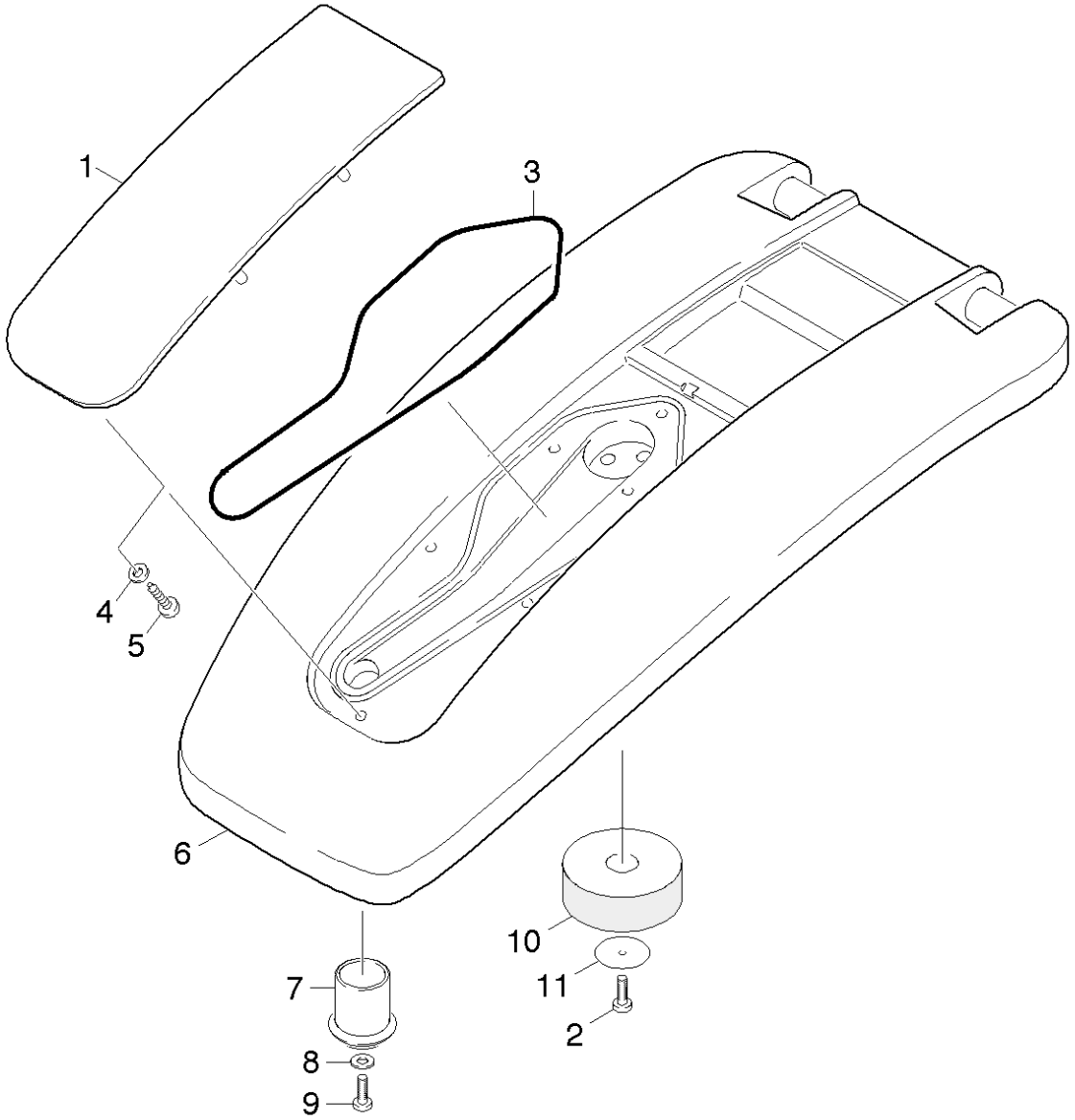
1
3
4
5
6
7
8
9
10
11
2

POS	Артикульный №	Описание	Количество	Единица	Текст ссылки
1	5.069-007.0	Крышка	1.000	ST	
2	7.303-107.0	Винт 5x16 -10.9-P2R (K-In6Rd)	1.000	ST	
3	6.273-196.0	Уплотнительный шнур из пористой резины	1.000	M	ЗАКАЗЫВАТЬ МЕТРАЖОМ
4	7.312-266.0	Шайба 6-A2 ISO 7094	6.000	ST	
5	7.303-104.0	Винт 5x16	6.000	ST	
6	5.064-040.0	Крышка	1.000	ST	
7	5.363-549.0	Уплотнительное кольцо	1.000	ST	
8	7.312-267.0	Шайба 5	1.000	ST	
9	7.303-105.0	Винт 5x25 -A2-70-bk (In6Rd)	1.000	ST	
10	5.585-044.0	Поплавок BR/BD 55/60	1.000	ST	
11	5.115-754.0	Шайба	1.000	ST	