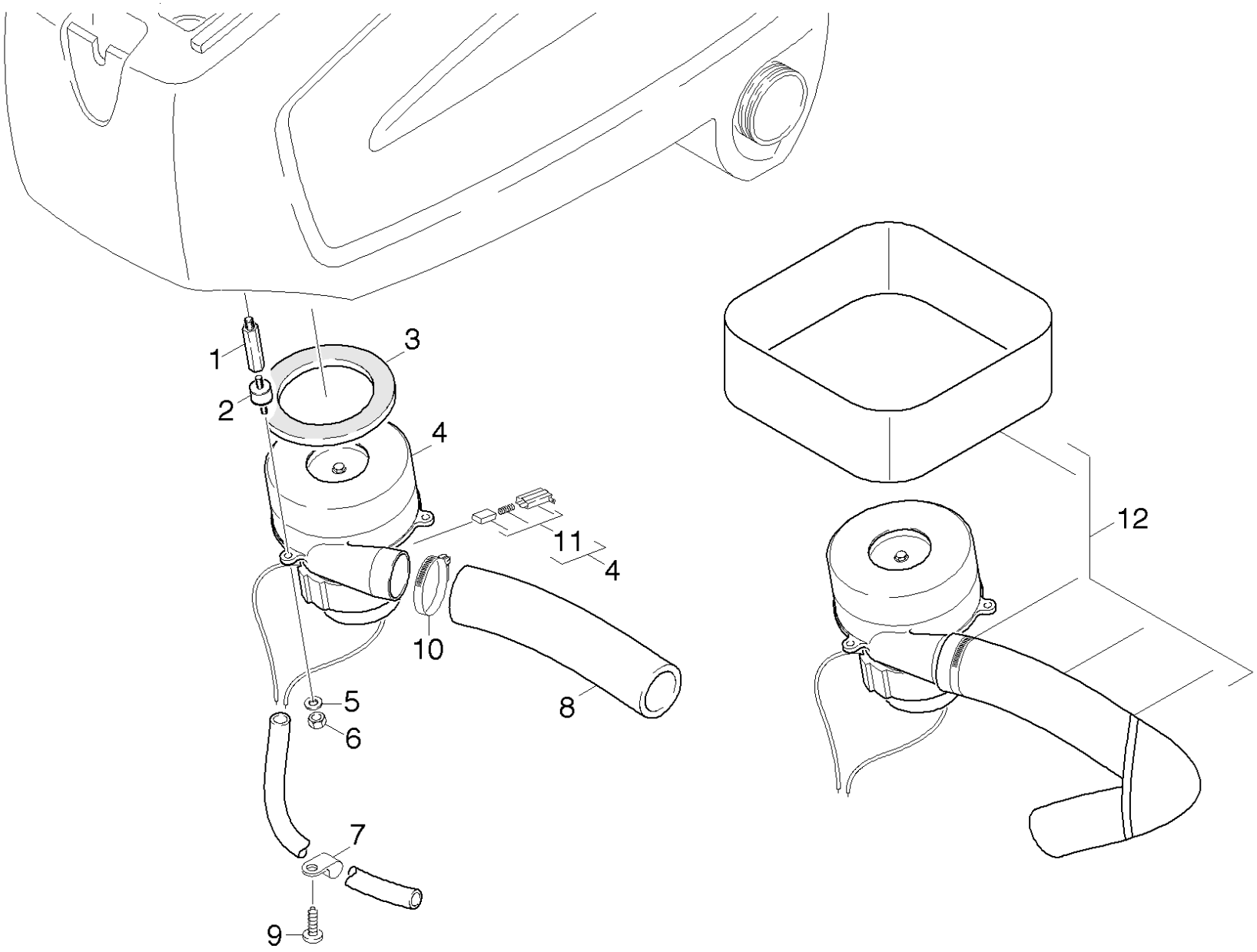
1
2
3
4
11
4
10
8
5
6
7
9
12

| POS | Артикульный № | Описание | Количество | Единица | Примечание |
|---|---|---|---|---|---|
| 1 | 5.308-056.0 | Шпилька | 3.000 | ST | L61,5MM |
| | **Текст позиции1:** | //1.384-151.0 / -152.0 / -251.0 / -252.0 | | | |
| 1 | 5.308-066.0 | Болт с двусторонней резьбой | 3.000 | ST | L 51,0MM |
| 2 | 6.339-021.0 | Резиновый буфер 2xM6 | 3.000 | ST | |
| 3 | 5.363-195.0 | Уплотнительное кольцо | 1.000 | ST | |
| 4 | 6.490-036.0 | Всасывающая турбина | 1.000 | ST | 24V550W |
| 4 | 6.490-135.0 | Всасывающая турбина | 1.000 | ST | 240V900W |
| | **Текст позиции1:** | //1.384-151.0 / -152.0 / -251.0 / -252.0 | | | |
| 5 | 7.312-276.0 | Шайба 6-200HV-A2E ISO7093-1 | 3.000 | ST | |
| 6 | 7.311-003.0 | 6-гранная гайка M6 -8-A2E ISO 4032 | 3.000 | ST | |
| 7 | 6.373-670.0 | Зажим трубы | 3.000 | ST | |
| 8 | 6.390-215.0 | Звукоизоляционный рукав | 1.000 | ST | |
| 9 | 7.303-107.0 | Винт 5x16 -10.9-P2R (K-In6Rd) | 3.000 | ST | |
| 10 | 6.641-474.0 | Ленточный хомут для крепления кабелей 8- | 1.000 | ST | |
| 11 | 2.883-010.0 | Комплект угольных щеток | 1.000 | ST | 24V550W |
| 11 | 6.610-221.0 | Комплект угольных щеток | 1.000 | ST | 240V900W |
| 12 | 2.640-920.0 | MK звукоизоляция BR 55/60 | 1.000 | ST | |