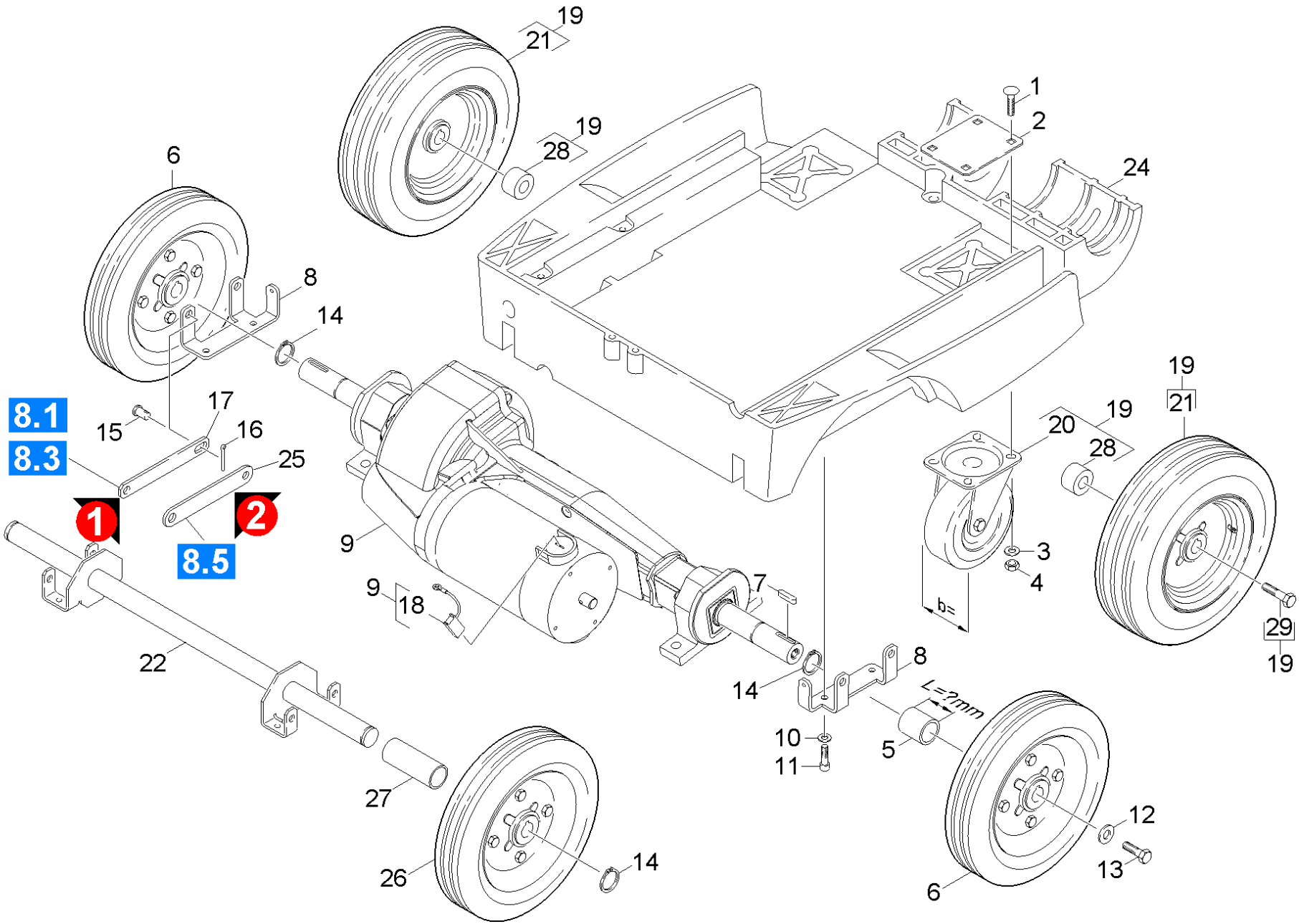
19
21
19
28
1
2
24
6
8
14
8.1
8.3
15
17
16
25
1
2
8.5
9
9
18
7
22
3
4
b=
20
19
28
19
21
29
19
8
14
L=?mm
10
11
5
27
26
14
12
13
6

POS	Артикульный №	Описание	Количество	Единица	Примечание	Текст ссылки
1	7.303-009.0	Винт с полупотайной головкой M8x50-8.8-A	4.000	ST		
2	5.007-673.0	Листовой металл	1.000	ST		
3	7.312-004.0	Шайба 8-200HV-A3E ISO 7089	8.000	ST		
4	7.311-068.0	6-гранная гайка M8-A2-70 ISO 4032	8.000	ST		
5	5.111-316.0	Распорная втулка д/двигателя	2.000	ST	L = 13,5mm	
5	5.110-957.0	Втулка колеса приводного двигателя	2.000	ST	L = 19,0mm	
6	6.435-367.0	Колесо в сборе	2.000	ST	5.110-957.0	rim steel
6	4.435-003.0	Колесо комплектное только на замену	2.000	ST	5.111-316.0	rim plastics
7	7.318-031.0	Призматическая шпонка 6x6x28-C45K DIN 68	2.000	ST		
8	5.062-238.0	Листов.деталь держателя колесаBR/BD55/60	2.000	ST	(ASI)+(CIM)	
9	4.035-487.0	Тяговый двигатель на замену	1.000	ST		
10	7.312-026.0	Шайба 6-A2 ISO 7089	4.000	ST		
11	7.303-112.0	Винт 6x20 -10.9-R2R (In6Rd)	4.000	ST		
11	7.303-114.0	Винт 6x35-ST-10.9-A2R (IN6RD)	4.000	ST		
	Текст позиции1:	//1.384-211 /-221.0				
12	7.312-268.0	Шайба 8-A2 ISO 7094	2.000	ST		
13	7.306-218.0	Винт M8x16-A2-70 DIN 7984	2.000	ST		
14	7.343-007.0	Стопорное кольцо 20x1,2-FST-RF DIN 471	2.000	ST		
15	5.317-086.0	Болт щеточной головки	4.000	ST		
16	7.316-342.0	Шплинт 3,2x20-St-A2E ISO 1234	4.000	ST		
17	5.481-354.0	Отклоняющий рычаг	2.000	ST	170mm	ВЕРСИЯ 1
	Текст позиции1:	//1.384-211.0 / -221.0 / -251.0 / -252.0				
	Текст позиции2:	/ -818.0				
17	5.481-344.0	Рычаг	2.000	ST	152mm	ВЕРСИЯ 1
	Текст позиции1:	//1.384-111.0 / -121.0 / -151.0 / -152.0				
	Текст позиции2:	/ -161.0 / -718.0				
18	6.610-294.0	Набор угольных щеток д/тяговог двигателя	1.000	ST	(CIM)	
18	6.610-272.0	Набор угольных щеток тяговый двигатель	1.000	ST	(ASI)	

POS	Артикульный №	Описание	Количество	Единица	Примечание	Текст ссылки
19	4.744-162.0	Набор средств для модернизации	1.000	ST		АНТИПОЛОСА
20	6.435-710.0	Поворотный ролик	2.000	ST	b=40mm	АНТИПОЛОСА, МАСЛОСТОЙКИЙ
20	6.435-691.0	Поворотный ролик	2.000	ST	b=54mm	АНТИПОЛОСА
21	6.435-681.0	Колесо из пеноматериала D260	2.000	ST		АНТИПОЛОСА
22	4.044-061.0	Шасси BR/BD 55/60 WEP	1.000	ST		
	Текст позиции1:	//1.384-151.0 / -152.0 / -251.0 / -252.0				
24	5.050-182.0	Рамка	1.000	ST		
25	5.062-236.0	Рычаг точка поворота справа B 60 W	2.000	ST		ВЕРСИЯ 2
26	6.435-734.0	Колесо 250 мм	2.000	ST		rim steel
	Текст позиции1:	//1.384-151.0 / -152.0 / -251.0 / -252.0				
27	5.111-011.0	Втулка колеса BR/BD 55/60	2.000	ST		
	Текст позиции1:	//1.384-151.0 / -152.0 / -251.0 / -252.0				
28	5.035-910.0	Втулка	2.000	ST		
29	7.306-221.0	Винт M8x25	2.000	ST		