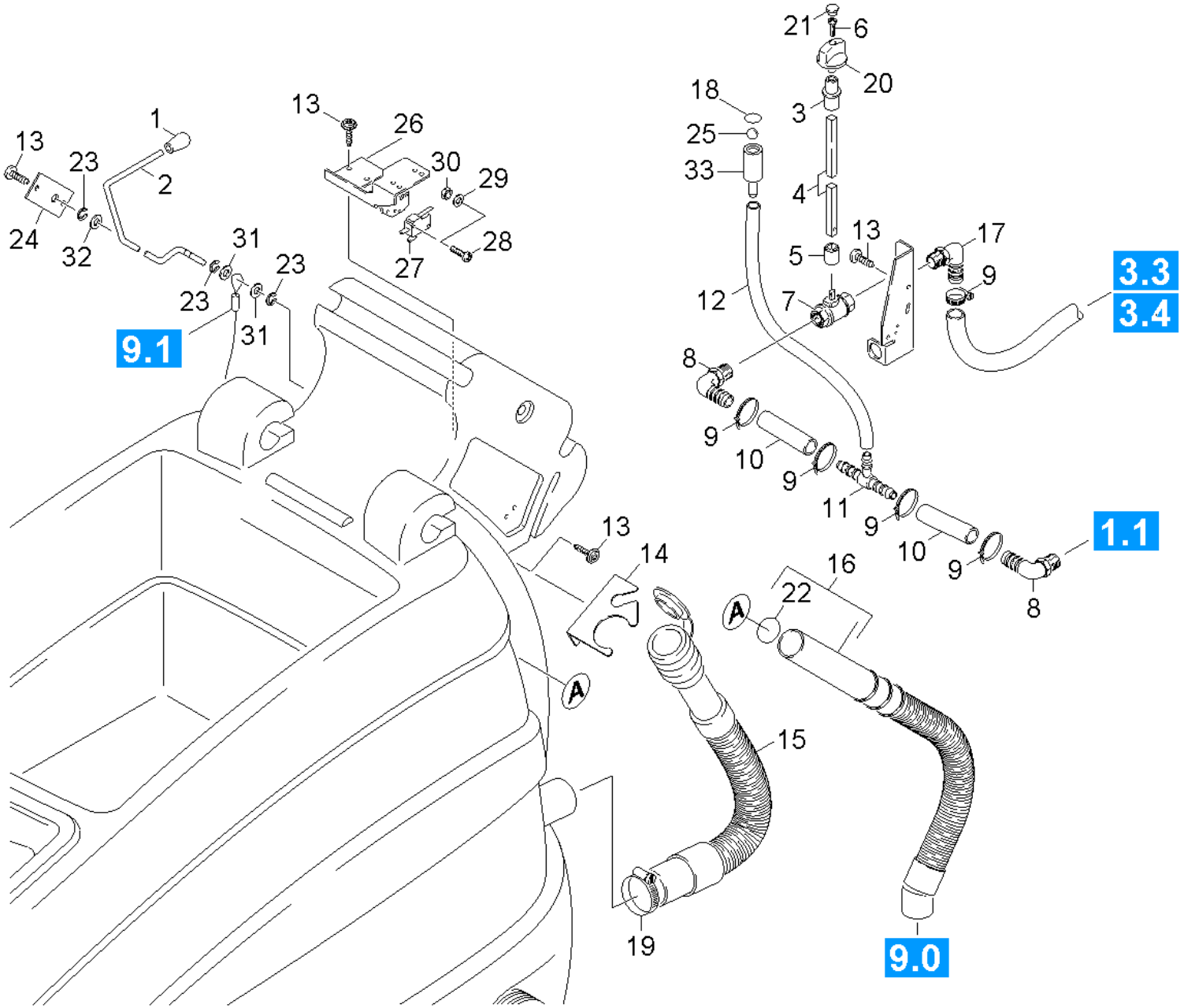
21
6
20
18
3
25
33
4
13
17
5
9
3.3
3.4
12
7
8
9
10
9
11
9
10
9
1.1
8
13
14
16
22
A
A
15
19
9.0
1
13
23
2
24
32
31
23
23
31
9.1
13
26
30
29
28
27

POS	Артикульный №	Описание	Количество	Единица	Текст ссылки
1	6.321-154.0	Кнопочный выключатель D8	1.000	ST	
2	5.481-364.0	Подъемник для всасывающей балки	1.000	ST	
3	5.470-034.0	Муфта	1.000	ST	
4	5.107-243.0	Запорный шаровый кран	1.000	ST	
5	5.470-068.0	Муфта	1.000	ST	
6	7.303-065.0	Самонарезающий винт ST3,5x25-ST-ZNBHL(IN	1.000	ST	
7	6.413-586.0	Шаровой кран без ручки	1.000	ST	
8	5.443-481.0	Угловая втулка	2.000	ST	
9	6.641-474.0	Ленточный хомут для крепления кабелей 8-	4.000	ST	
10	6.390-324.0	Шланг DN15	1.000	M	ЗАКАЗЫВАТЬ МЕТРАЖОМ
11	6.389-889.0	Тройник 15/8/15	1.000	ST	
12	6.390-988.0	Шланг BR/BD 55/60W	1.000	M	ЗАКАЗЫВАТЬ МЕТРАЖОМ
13	7.303-107.0	Винт 5x16 -10.9-P2R (K-In6Rd)	8.000	ST	
14	5.061-374.0	Листовая деталь выпускная	1.000	ST	
15	6.392-333.0	Сливной шланг DN38 BR/BD 750/TRIKE	1.000	ST	
16	4.390-008.0	Всасывающий шланг в сборе	1.000	ST	СТАНДАРТ
16	4.390-004.0	Заборный шланг	1.000	ST	МАСЛОСТОЙКИЙ
17	6.389-899.0	Угловой наконечник	1.000	ST	
18	6.362-101.0	Кольцо круглого сечения 8 x 2	1.000	ST	
19	6.641-474.0	Ленточный хомут для крепления кабелей 8-	1.000	ST	
20	5.321-509.0	Ручка	1.000	ST	
21	6.368-076.0	Декоративный колпачок D10/D12	1.000	ST	
22	6.362-090.0	Кольцо круглого сечения 46,0 x 3,0	1.000	ST	
23	7.343-300.0	Стопорная шайба 7-A2 DIN 6799	3.000	ST	
24	5.049-826.0	Листовая металлическая деталь	1.000	ST	
25	6.472-982.0	Шарик D10	1.000	ST	
26	5.062-088.0	Листовая металлическая деталь	1.000	ST	
27	6.630-635.0	Микропереключатель	1.000	ST	
	Текст позиции1:	//1.384-111.0 / -121.0 / -123.0 / -161.0			
	Текст позиции2:	/ -211.0 / -221.0 /-718.0 / -818.0			
28	7.306-406.0	Плоский винт	2.000	ST	
29	7.312-043.0	Шайба 3-A2 ISO 7089	2.000	ST	
30	7.311-000.0	Шестигранная гайка M3 -6-A2E ISO 4032	2.000	ST	

POS	Артикульный №	Описание	Количество	Единица	Текст ссылки
31	7.312-004.0	Шайба 8-200HV-A3E ISO 7089	2.000	ST	
32	7.312-153.0	Шайба 10 -160HV-A3E EN28738	1.000	ST	
33	5.110-956.0	Вкладыш	1.000	ST	