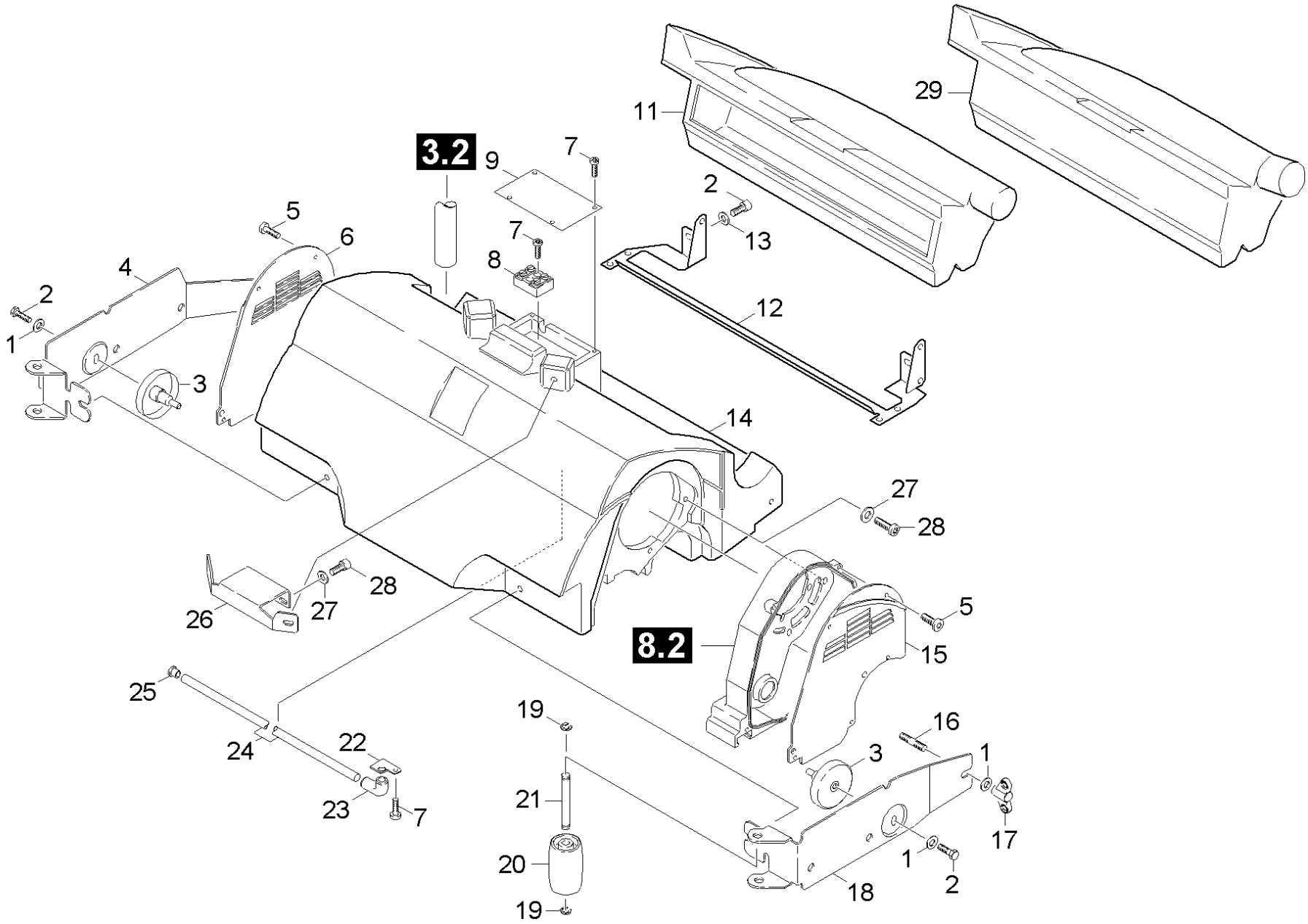
3.2
8.2
1
2
3
4
5
6
7
8
9
11
12
13
14
15
16
17
18
19
20
21
22
23
24
25
26
27
28
29

POS	Артикульный №	Описание	Количество	Единица	Примечание	Текст ссылки
1	7.312-289.0	Шайба 8-A2 ISO 7093-1	6.000	ST		
2	7.306-218.0	Винт M8x16-A2-70 DIN 7984	2.000	ST		
3	4.038-678.0	Листовая деталь	2.000	ST		
4	5.058-364.0	Листовая деталь	1.000	ST		
5	7.303-328.0	Винт M5x8	8.000	ST		
6	5.032-364.0	Крышка трансмиссии правая к BR/BD 55/60	1.000	ST		
7	7.303-104.0	Винт 5x16	8.000	ST		
8	6.643-840.0	Шинный вывод	1.000	ST	(+7.306-104.0)	
9	5.007-699.0	Пластина	1.000	ST		
11	5.070-623.0	Бункер	1.000	ST		
	Текст позиции1:	1.384-111.0 / -121.0 / -161.0 / -718.0				
12	5.055-302.0	Распорка	1.000	ST		
13	7.312-017.0	Шайба 8-A2 EN ISO 7089	4.000	ST		
14	5.061-129.0	Корпус щеточной головки BR 55/60 WEP	1.000	ST		
	Текст позиции1:	1.384-151.0 / -152.0				
14	5.060-967.0	Корпус щеточной головки	1.000	ST		
	Текст позиции1:	1.384-111.0 / -121.0 / -161.0 / -718.0				
15	5.032-418.0	Крышка	1.000	ST		
16	7.307-356.0	Установочный винт M8x30-A2-21H ISO 4029	4.000	ST		
17	6.310-181.0	Гайка барашковая серая M8	4.000	ST		
18	5.058-363.0	Листовая деталь ограждения левая	1.000	ST		
19	7.343-205.0	Стопорная шайба 9-St-ph DIN 6799	4.000	ST		КОЛИЧЕСТВО ПО НЕОБХОДИМОСТИ
20	6.435-341.0	Опорный ролик D45	2.000	ST		
21	5.317-084.0	Болт	2.000	ST		
22	5.007-698.0	Плата BR/BD 55/60	1.000	ST		
23	5.379-027.0	Резиновая втулка	1.000	ST		
24	5.128-520.0	Труба	1.000	ST		
25	6.368-068.0	Пробка	1.000	ST		
26	5.058-361.0	Листовая деталь	1.000	ST		
27	7.312-292.0	Шайба 6-A2 ISO 7093-1	12.000	ST		
28	7.306-031.0	Винт M6x16	12.000	ST		

POS	Артикульный №	Описание	Количество	Единица	Примечание	Текст ссылки
29	5.070-709.0	Мусорный бак	1.000	ST		
	Текст позиции1:	1.384-151.0 / -152.0				