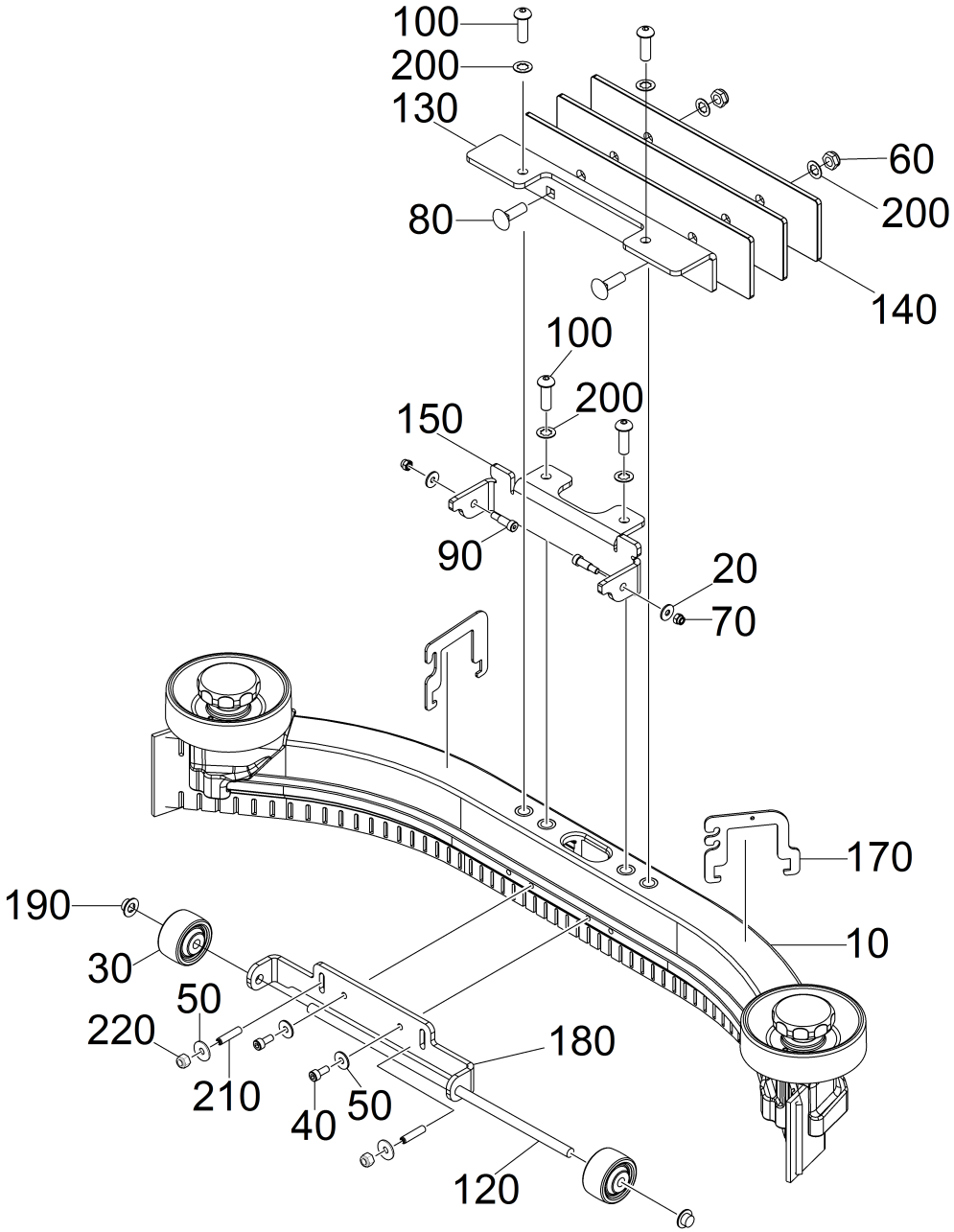
100
200
130
60
200
80
140
100
200
150
90
20
70
170
190
10
30
50
220
180
210
40
50
120

POS	Артикульный №	Описание	Количество	Единица
10		Всасывающая планка изогнутый	1.000	ST
20	7.312-292.0	Шайба 6-A2 ISO 7093-1	2.000	ST
30	8.601-088.0	Колесо 1.5OD X .31ID X.75W GRY	2.000	ST
40	7.306-276.0	Винт с цилиндрической головкой M5x10 -A2	2.000	ST
50	7.312-282.0	Шайба 5-A2 ISO 7093-1	4.000	ST
60	7.311-432.0	6-гранная гайка M8-1.4305 DIN 985	2.000	ST
70	8.627-187.0	Гайка 1/4-20 Hex Nylock	2.000	ST
80	7.303-203.0	Винт с полупотайной головкой M 8x25-A2	2.000	ST
90	8.632-770.0	Формовочный винт 5/16 X 5/8 LG	2.000	ST
100	7.306-230.0	Винт M8x25 -A4-70 (In6Rd)	4.000	ST
190	8.634-819.0	Средство для быстрого соединения с колпа	2.000	ST
200	7.312-022.0	Стопорная шайба A8,4-1.4310 DIN6798	4.000	ST
210	7.307-020.0	Нарезной штифт M5x30-A2-21H ISO 4026	2.000	ST
220	7.311-431.0	6-гранная гайка M5-1.4305 DIN 985	2.000	ST