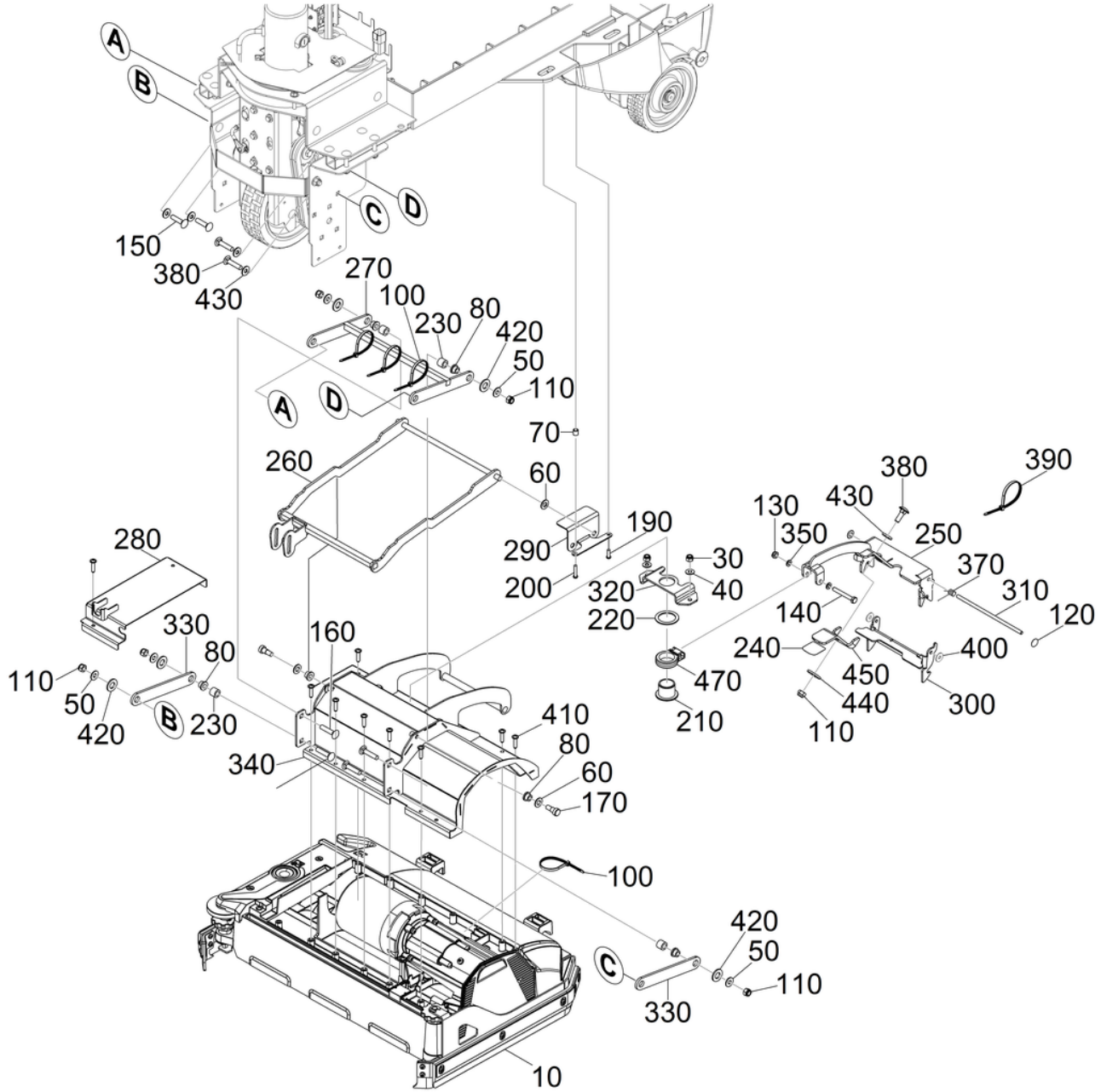
A
B
C
D
150
380
430
270
100
230
80
420
50
110
70
260
60
190
290
200
30
40
320
220
470
210
280
330
80
110
50
420
230
160
340
410
80
60
170
100
420
50
110
330
10
130
350
430
380
390
250
370
310
120
140
240
450
440
110
400
300

POS	Артикульный №	Описание	Количество	Единица
10		Верхняя часть щетки CYL 22IN	1.000	ST
30	7.311-022.0	Шестигранная гайка M 6-A2-70 ISO 7040	2.000	ST
40	7.312-292.0	Шайба 6-A2 ISO 7093-1	2.000	ST
50	7.312-017.0	Шайба 8-A2 EN ISO 7089	8.000	ST
60	7.312-062.0	Шайба 10-Kunststoff ISO7089	4.000	ST
70	5.110-306.0	Втулка	2.000	ST
80	6.437-531.0	Втулка 520895	8.000	ST
110	7.311-514.0	Гайка шестигранная M 8-A2-70 ISO 7040	9.000	ST
120	6.343-129.0	Стопорная шайба	2.000	ST
130	7.311-422.0	6-гранная гайка M 6-1.4305 ISO 10511	1.000	ST
140	7.304-805.0	Шестигранный винт M 6x50-A4-70 ISO 4017	1.000	ST
150	7.303-213.0	Винт с полупотайной головкой M 8x30-A2	2.000	ST
160	7.303-186.0	Винт с полупотайной головкой M8x40 -St-A	4.000	ST
170	7.306-040.0	Винт с цилиндрической головкой M8x16-8.8	2.000	ST
190	7.303-104.0	Винт 5x16	2.000	ST
200	7.303-105.0	Винт 5x25 -A2-70-bk (In6Rd)	2.000	ST
210	5.110-878.0	Втулка	2.000	ST
220		Диск 32x45x2	1.000	ST
230	5.110-005.0	Распорная втулка ID11x13	4.000	ST
240	8.636-760.0	Накладка	1.000	ST
250	4.062-057.0	Держатель всасывающая планка комплектный	1.000	ST
260	4.062-040.0	Рамка поъемный рычаг	1.000	ST
270	4.062-043.0	Деталь из листового металла соединение	1.000	ST
290	5.062-527.0	Деталь из листового металла поднятие	2.000	ST
300	5.062-526.0	Держатель всасывающая планка	1.000	ST
310	5.062-585.0	Ось держатель всасывающая планка	1.000	ST
320	5.062-525.0	Держатель крепление	1.000	ST
330	5.062-532.0	Зажим магнит	2.000	ST
340	4.062-049.0	Кожух верхняя часть щетки комплектный	1.000	ST
350	7.312-045.0	Шайба	2.000	ST
370	8.634-783.0	Торсионная пружина	1.000	ST
380	7.303-203.0	Винт с полупотайной головкой M 8x25-A2	3.000	ST
390	6.649-038.0	Связка кабеля 2,5x100	1.000	ST

POS	Артикульный №	Описание	Количество	Единица
400	7.312-291.0	Шайба 6-200HV-A2R ISO7093-1	2.000	ST
410	7.303-113.0	Винт 6x25 -10.9-A2R (In6Rd)	12.000	ST
430	7.312-008.0	Шайба 12-200HV-A3E ISO 7089	3.000	ST
440	7.312-261.0	Шайба 8 -100HV-A3E ISO 7094	1.000	ST
450	5.062-567.0	Держатель верхняя часть щетки R 55 RS	1.000	ST
460	8.632-520.0	Втулка	1.000	ST
470	8.631-982.0	Соединительный элемент	1.000	ST