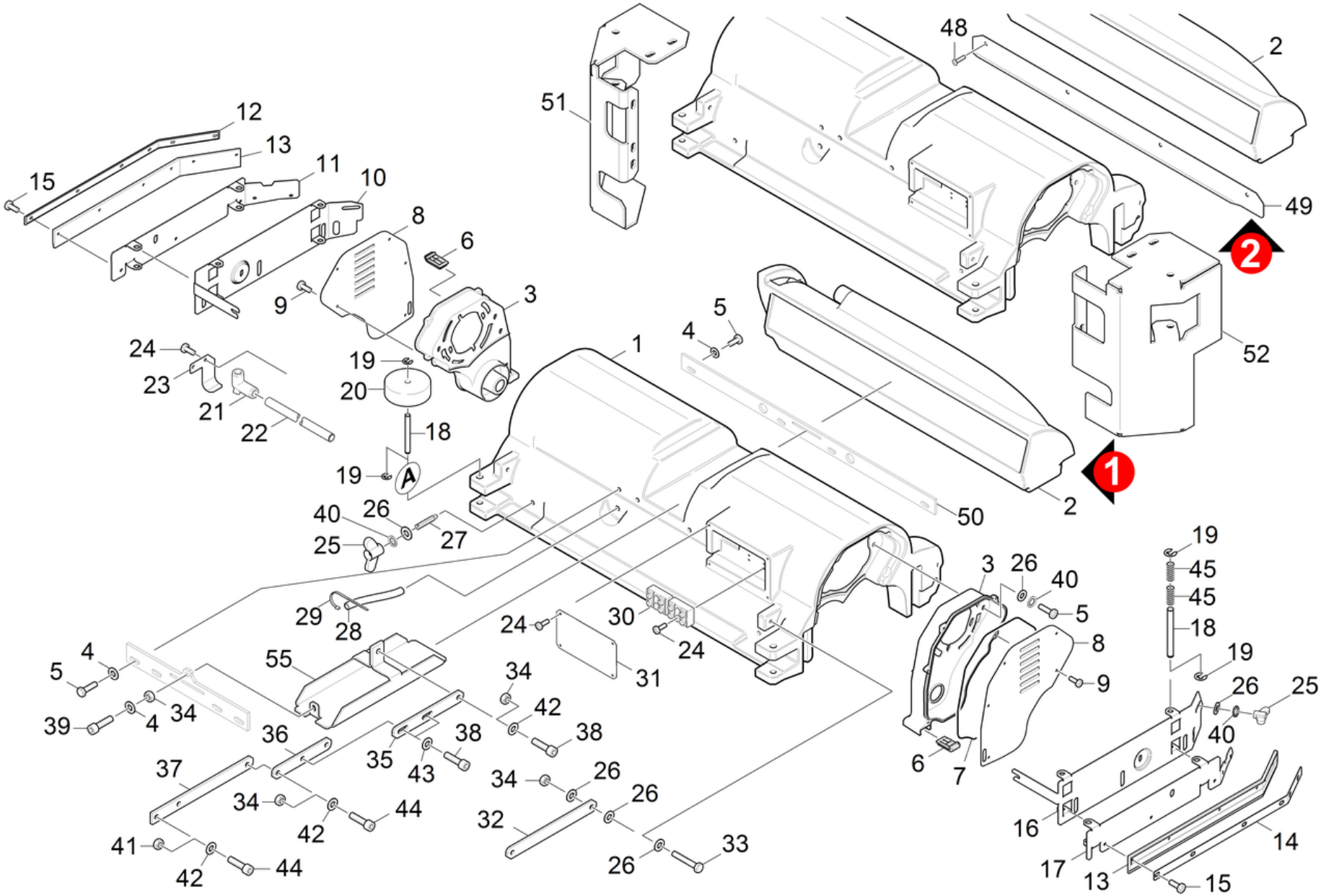
48
2
51
12
13
11
10
15
8
6
49
2
9
3
5
4
1
24
19
52
23
20
21
22
18
19
A
1
2
40
26
27
25
50
19
45
45
3
26
40
5
29
28
24
30
24
18
8
19
5
4
55
31
9
34
26
25
39
4
34
42
38
40
36
38
35
43
6
7
37
34
26
34
26
44
32
16
42
41
33
14
42
44
26
17
13
15

POS	Артикульный №	Описание	Количество	Единица	Примечание	Текст ссылки
1	5.061-030.0	Корпус щетки	1.000	ST		
	Текст позиции1:	//1.480-111 / -114.0 / -121.0 / -123.0 / -211.0 / -221.0 / -311.0 / -314.0 -321.0 / -323.0 / -411.0 / -421.0				
1	5.061-294.0	Корпус щеточной головки BR 120/250	1.000	ST		
	Текст позиции1:	//1.480-113.0 / -115.0 / -122.0 / -1240				
	Текст позиции2:	/ -313.0 / -322.0 / -324.0				
2	5.070-733.0	Бак мусоросборника BR 100/250	1.000	ST		ВЕРСИЯ 1
	Текст позиции1:	//1.480-111 / -114.0 / -121.0 / -123.0 / -211.0 / -221.0 / -311.0 / -314.0 -321.0 / -323.0 / -411.0 / -421.0				
2	5.070-720.0	Емкость д/мусора BR 120	1.000	ST		
	Текст позиции1:	//1.480-113.0 / -115.0 / -122.0 / -1240				
	Текст позиции2:	/ -313.0 / -322.0 / -324.0				
2	5.070-733.0	Бак мусоросборника BR 100/250	1.000	ST		ВЕРСИЯ 2
	Текст позиции1:	//1.480-111 / -114.0 / -121.0 / -123.0 / -211.0 / -221.0 / -311.0 / -314.0 -321.0 / -323.0 / -411.0 / -421.0				
3	5.044-714.0	Стопорная планка привода BR-BD 100/250 R	2.000	ST		
4	7.312-017.0	Шайба 8-A2 EN ISO 7089	16.000	ST		
5	7.306-218.0	Винт M8x16-A2-70 DIN 7984	24.000	ST		
6	5.056-010.0	Салазки	2.000	ST		
7	6.273-037.0	Шнур из пористой резины 3	1.000	M		ЗАКАЗЫВАТЬ МЕТРАЖОМ
8	5.006-824.0	Защитная крышка привода	2.000	ST		
9	7.303-037.0	Винт M5x10 -St-P2R (In6Rd)	10.000	ST		
10	5.044-705.0	Кронштейн правый, BR/BD 100/250	1.000	ST		
11	5.058-907.0	Листовая деталь передняя правая	1.000	ST		
12	4.007-057.0	Кромка уплотнения платы в компл.	1.000	ST		
13	5.394-774.0	Боковая стяжка	2.000	ST		МАСЛОСТОЙКИЙ
14	4.007-056.0	Уплотнительная полоса в сборе	1.000	ST		
15	7.306-182.0	Шуруп M5x16 -A2-70	10.000	ST		
16	5.044-704.0	Контропора левая	1.000	ST		
17	5.058-906.0	Листовая деталь фартука левая	1.000	ST		
18	5.116-070.0	Болт дефлекторный ролик	6.000	ST		
19	7.343-205.0	Стопорная шайба 9-St-ph DIN 6799	12.000	ST		
20	5.515-096.0	Ролик	2.000	ST		
21	5.379-027.0	Резиновая втулка	1.000	ST		
22	5.033-107.0	Труба для подачи пресной воды	1.000	ST		

POS	Артикульный №	Описание	Количество	Единица	Примечание	Текст ссылки
	Текст позиции1:	//1.480-113.0 / -115.0 / -122.0 / -1240				
	Текст позиции2:	/ -313.0 / -322.0 / -324.0				
22	5.032-488.0	Всасывающая трубка д/чистой воды	1.000	ST		
	Текст позиции1:	//1.480-111 / -114.0 / -121.0 / -123.0 / -211.0 / -221.0 / -311.0 / -314.0 -321.0 / -323.0 / -411.0 / -421.0				
23	5.008-378.0	Крепление резиновой втулки	1.000	ST		
24	7.303-104.0	Винт 5x16	10.000	ST		
25	6.310-181.0	Гайка барашковая серая M8	4.000	ST		СЕРЫЙ
25	6.310-181.0	Гайка барашковая серая M8	4.000	ST		ЧЕРНЫЙ ЦВЕТ
26	7.312-268.0	Шайба 8-A2 ISO 7094	4.000	ST		
27	7.307-356.0	Установочный винт M8x30-A2-21H ISO 4029	4.000	ST		
28	6.388-248.0	Шланг DN12,5	1.000	M		ЗАКАЗЫВАТЬ МЕТРАЖОМ
29	6.641-474.0	Ленточный хомут для крепления кабелей 8-	2.000	ST		
30	6.643-840.0	Шинный вывод	2.000	ST	(+7.306-067.0)	
31	5.008-202.0	Крышка из листового металла распределите	1.000	ST		
32	5.008-215.0	Листовой металл приводная штанга BR 100	2.000	ST		
33	7.304-504.0	Шестигранный винт M8x50-A2-70 ISO 4017	2.000	ST		
34	7.311-514.0	Гайка шестигранная M 8-A2-70 ISO 7040	7.000	ST		
35	5.008-516.0	Листовой металл	1.000	ST		
36	5.008-515.0	Листовой металл	1.000	ST		
37	5.008-379.0	Удерживающая пластина BR	1.000	ST		
38	7.304-415.0	Винт шестигранный M10x25-8.8-A3E ISO4017	3.000	ST		
39	7.306-144.0	Винт с цилиндр. головкой M8x20-A2-70 ISO	1.000	ST		
40	7.312-022.0	Стопорная шайба A8,4-1.4310 DIN6798	13.000	ST		
41	7.311-423.0	6-гранная гайка M10-04-A2E DIN 985	3.000	ST		
42	7.312-066.0	Шайба 10-A2 ISO 7089	6.000	ST		
43	7.312-285.0	Шайба 10-200HV-A2E ISO7093-1	2.000	ST		
44	7.304-415.0	Винт шестигранный M10x25-8.8-A3E ISO4017	2.000	ST		

POS	Артикульный №	Описание	Количество	Единица	Примечание	Текст ссылки
45	5.332-344.0	Винтовая пружина	4.000	ST		
46	7.312-289.0	Шайба 8-A2 ISO 7093-1	14.000	ST		
47	7.312-075.0	Шайба 12	8.000	ST		
48	7.303-125.0	Винт с потайной головкой 4x16 -10.9-R2R	4.000	ST		ВЕРСИЯ 2
	Текст позиции1:	//1.480-111 / -114.0 / -121.0 / -123.0 / -211.0 / -221.0 / -311.0 / -314.0 -321.0 / -323.0 / -411.0 / -421.0				
49	5.009-153.0	Угол листовой металл BR 100/250	1.000	ST		ВЕРСИЯ 2
	Текст позиции1:	//1.480-111 / -114.0 / -121.0 / -123.0 / -211.0 / -221.0 / -311.0 / -314.0 -321.0 / -323.0 / -411.0 / -421.0				
50	5.008-369.0	Листовой металл элемент жёсткости длинны	1.000	ST		
51	5.009-144.0	Защитный лист рамы, правая сторона	1.000	ST		
52	5.009-145.0	Защитный лист рамы, левая сторона	1.000	ST		
55	5.008-213.0	Щиток подвески	1.000	ST		
9000	4.036-154.0	Зажимная плита привод комплектный	2.000	ST		